第50回全日本女子剣道選手権栃木県予選会

会場:文星芸大武道館　日時:平成23年7月9日(土)

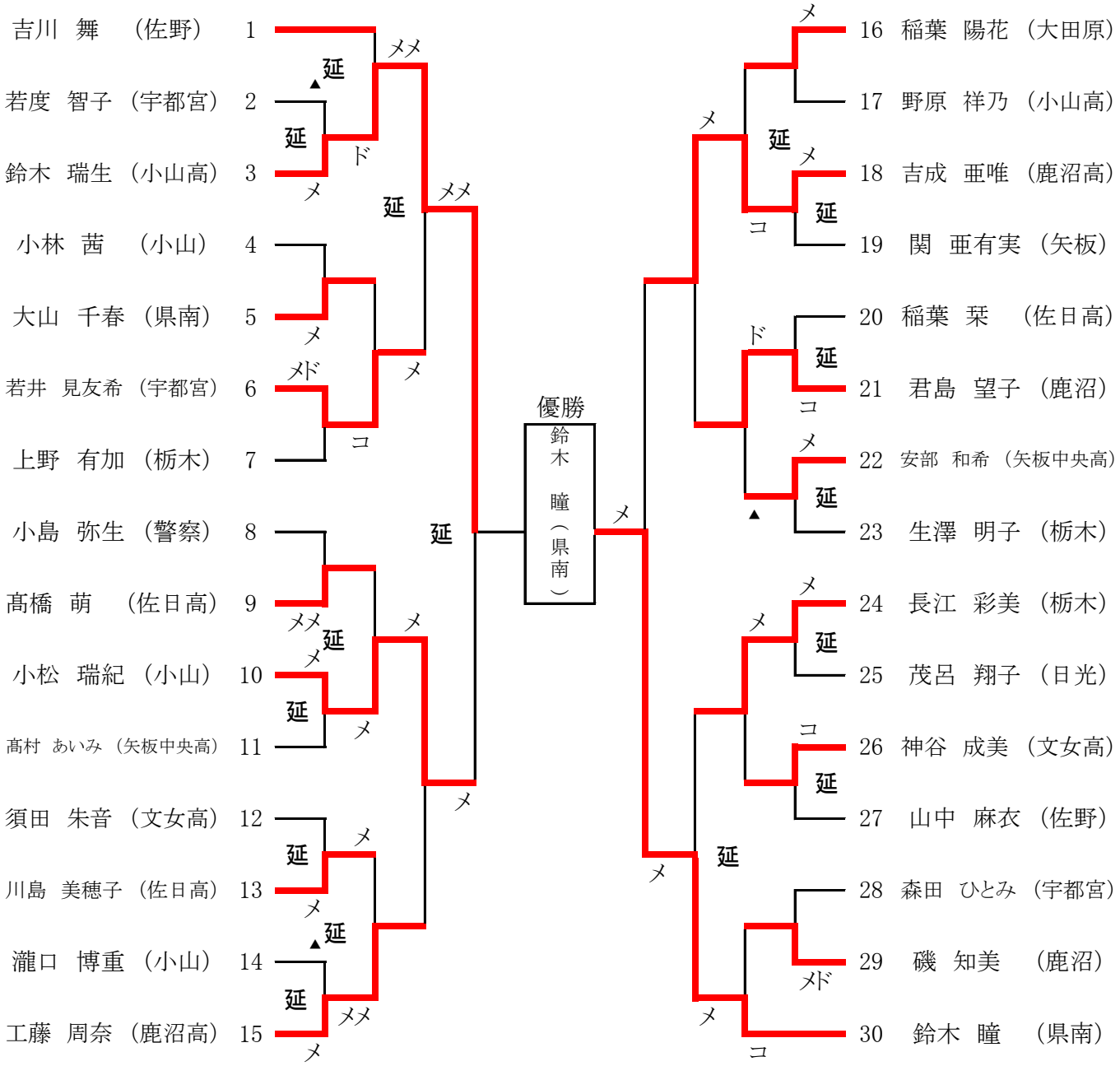

http://labo.ninpou.jp/